AXEL

Bases ouvertes / *Open bases*

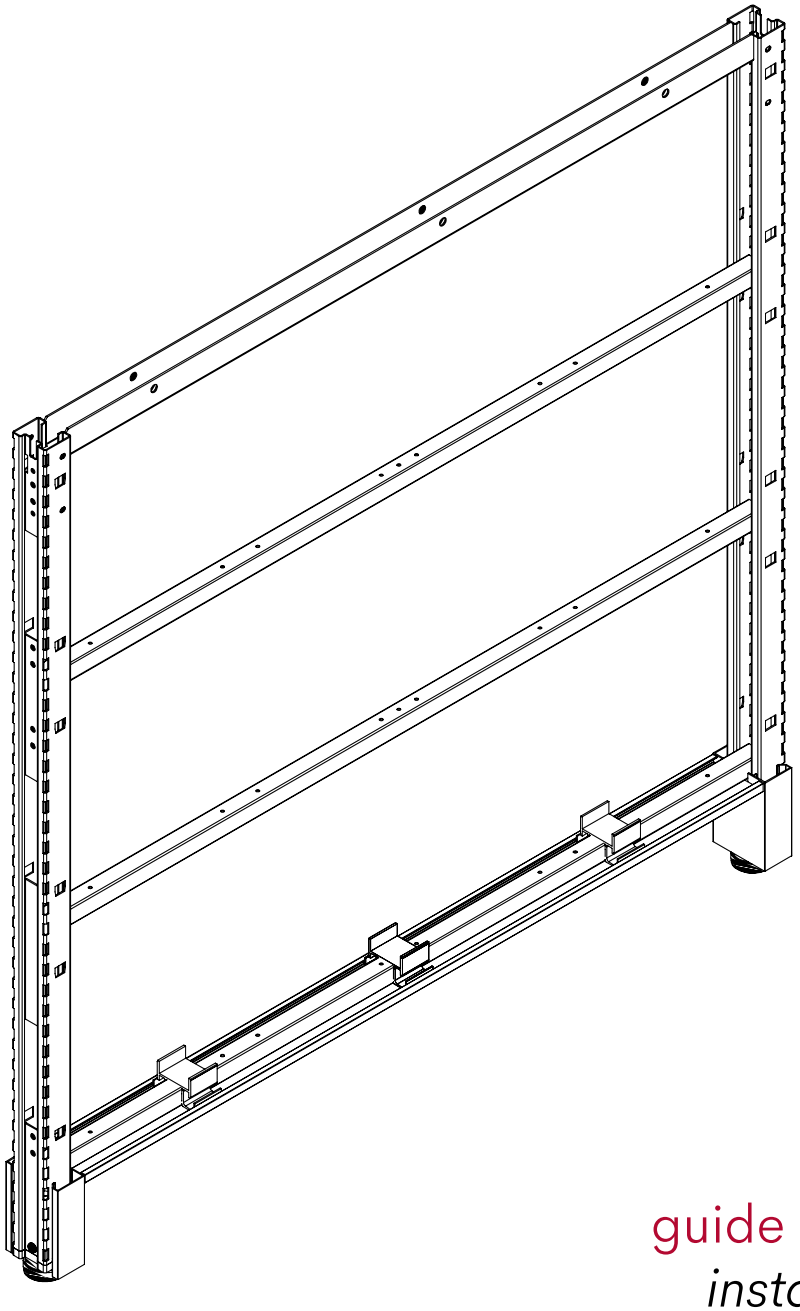

guide d'installation
installation guide

en vigueur le 11 février 2019
effective February 11th 2019

artopex®

1 Assembler les enjoliveurs de bout aux poteaux du cadre.
Assemble the end caps at to frame posts.

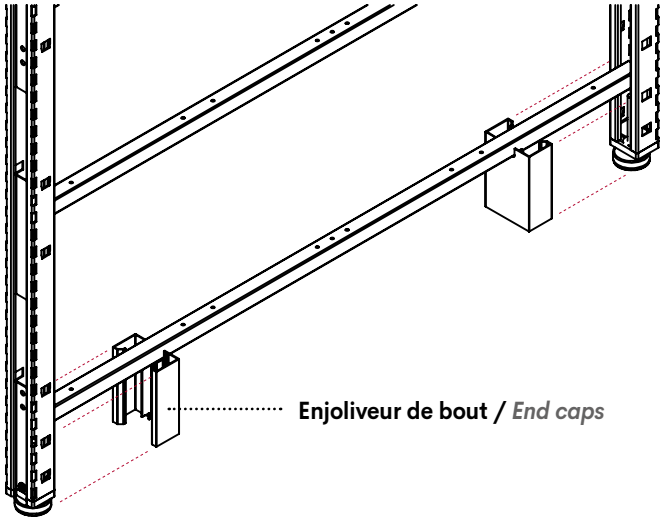

2 Fixer l'enjoliveur de dessous à la traverse du bas à l'aide des attaches.
2 attaches pour la base ouverte de 24" et 3 attaches pour les bases ouvertes de 30" à 60".
Attach the below caps to the bottom rail with the fasteners.
2 fasteners for the 24" open base and 3 fasteners for open bases from 30" to 60".

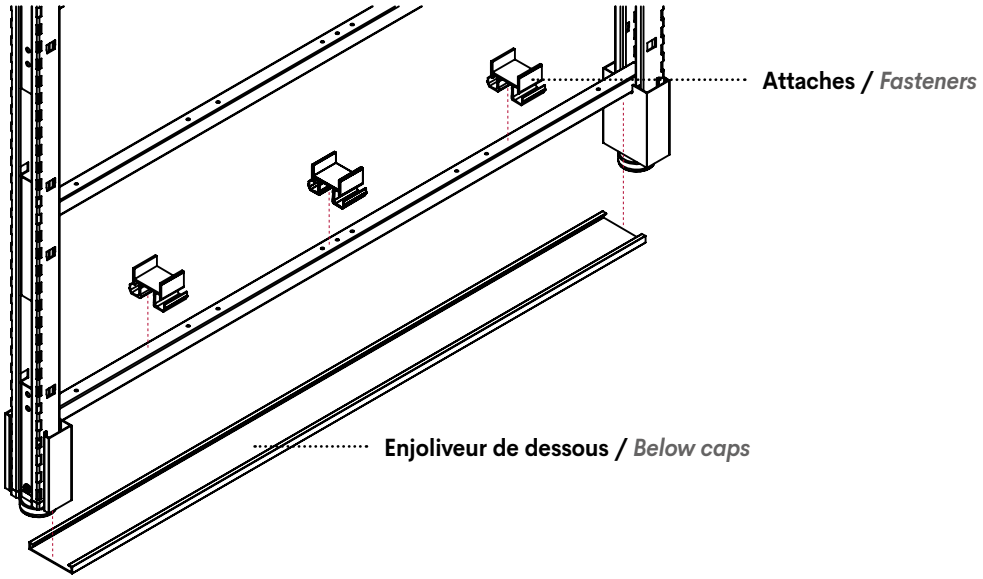

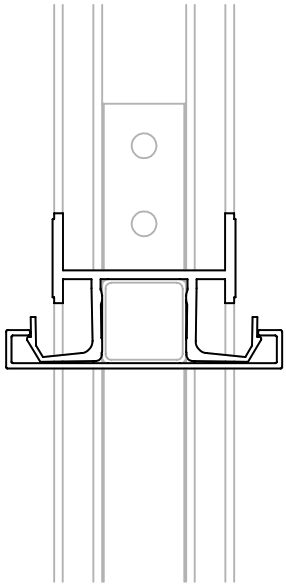

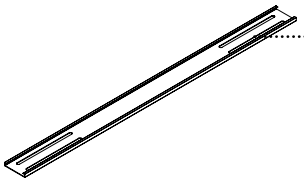

OPTION (RA) rainures permettant l'installation de pieds stabilisateurs au besoins. / ***OPTION (RA) Slotted grooves permit the installation of the stabilizing foot when needed.***